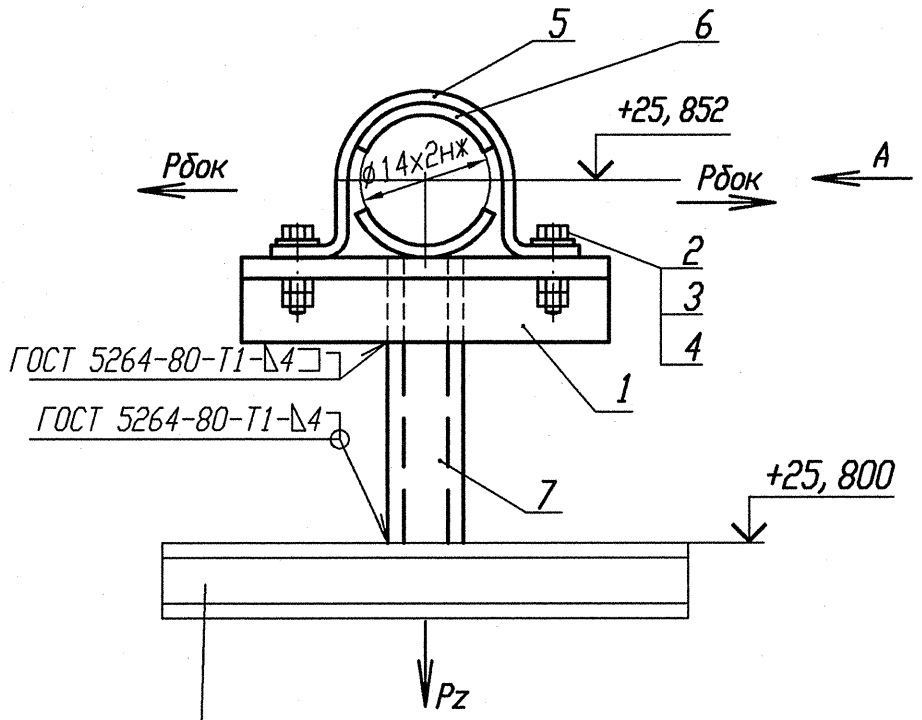

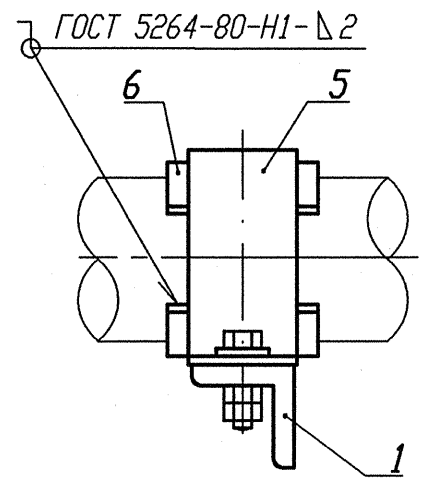

Смотри чертежи металлоконструкций
R3. 01504. 1. 0. 21

Деталь поз. 5 (Lр=100) √ (√)

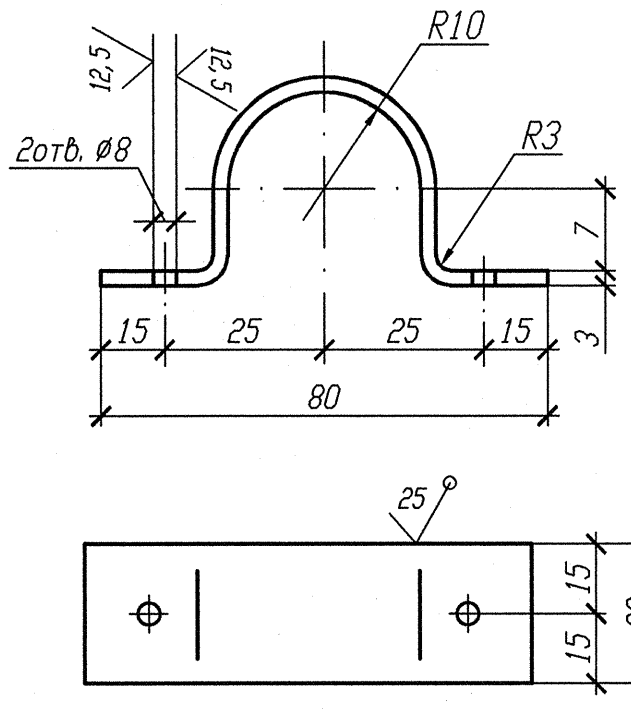

Деталь поз. 6 √ (√)

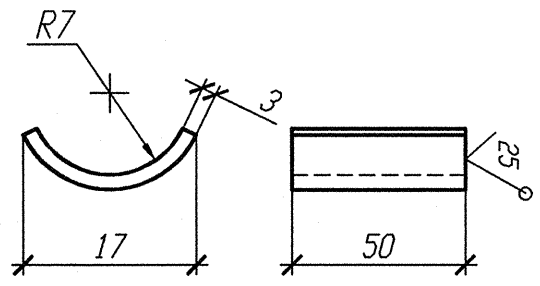

Номер опоры	3TV10Y253	3TV10Y401
Нагрузка на опору Pz(кН)	0, 086	0, 055
Нагрузка на опору Рбок(кН)	0, 024	0, 015
Отметка опоры	+25, 852	+25, 852

Спецификация деталей

Поз.	Обозначение	Наименование	Кол.	Материал	Масса, кг ед.	Масса, кг общ.	Примечание
1	ГОСТ 8509-93	Уголок В 35х35х4 l=150	1	Ст 3 пс 2-св ГОСТ 535-2005	0, 315	0, 315	
2	ГОСТ 7798-70	Болт М6-6дх30. 56. 35	2	35 ГОСТ 1050-88	0, 009	0, 018	
3	ГОСТ 11371-78	Шайба А. 6х2. 02. Ст3пс	2	ОК360В-2-IV-Ст3пс ГОСТ 16523-97	0, 0014	0, 0028	
4	ГОСТ 5915-70	Гайка М6-6Н. 8. 35	4	35 ГОСТ 1050-88	0, 0026	0, 0104	
5	БК-1998784	Полухомут Б-ПН-3х100х30	1	ОК360В-4-IV-Ст3сп-сВ ГОСТ 16523-97	0, 08	0, 08	
6	БК-1998785	Прокладка Б-ПН-3х22х50	2	12Х18Н10Т-М4г ГОСТ 5582-75	0, 03	0, 06	
7	ГОСТ 8240-97	Швеллер 10 l=100	1	Ст 3 пс 2-сВ ГОСТ 535-2005	0, 859	0, 859	
	ГОСТ 2246-70	Проволока		СВ-04Х19Н11М3		-	
	ГОСТ 9467-75	Электроды		УОНИИ 13/45		-	
				Итого:	1, 345		

1 Привязку опоры смотри изометрический чертеж 3TV11Z43.
2 Сварку производить по ГОСТ 5264-80.
3 Отметка трубопровода подлежит уточнению в соответствии с уклоном трубопровода.
4 Максимальная нагрузка на опору Р дана с учетом сейсмического воздействия.
5 Спецификация составлена на одну опору.
6 Изготовить два комплекта.

Изм.	Кол. уч.	Лист	Nдок.	Подпись	Дата
Инж. 2к.		Случевская			12.02
Пров. инж. 1к.		Швабинский			12.02
Пров. вед. инж.		Махотина			12.02
Н. контр.		Краснояров			13.02,

Инв. N подл. R3. 03732. 1. 0. 13
Лист 171

R3. TV10. 3095. 013. 03. 00. 089

Ростовская АЭС Блок 3

Редукторное отделение
Герметичная часть
Трубопроводы отбора проб
Рр больше 2. 2 МПа

Стадия	Лист	Листов
Р	1	1

Опора скользящая направляющая
3TV10Y253, 3TV10Y401

ОАО "НИАЭП" 2013

Инв. N подл.	Подп. и дата	Взам. инв. N
R3 03732. 1. 0. 13	12. 03. 13	

АРХИВНЫЙ ЭКЗЕМПЛЯР